HOVERTECH
an Etac Company

HOVERMATT®

Système de transfert à air

Manuel d'utilisation

MD

CE

Visitez www.HoverMatt.com pour les informations en d'autres langues

TABLE DES MATIÈRES

Référence des symboles 2-3
Utilisation prévue et précautions 3
Mode d'emploi 4-6
Identification de la pièce - Matelas de transfert pneumatique HoverMatt® 4-6
Utilisation du système de transfert à air HoverMatt® en salle d'opération 6
Identification de la pièce - Alimentation en air HT-Air®. 7
Fonctions du clavier HT-Air® 7
Dispositifs d'alimentation en air Air200G/Air400G 7
Spécifications du produit/Accessoires requis 8
Nettoyage et entretien préventif 9
Retours et réparations 10

Référence des symboles

MARQUAGE DE CONFORMITÉ CE	SANS LATEX
MARQUAGE DE CONFORMITÉ ROYAUME-UNI	NUMÉRO DE LOT
REPRÉSENTANT AUTORISÉ	FABRICANT
PERSONNE RESPONSABLE POUR LE ROYAUME-UNI	DATE DE FABRICATION
REPRÉSENTANT AUTORISÉ EN SUISSE	DISPOSITIF MÉDICAL
MISE EN GARDE / AVERTISSEMENT	UN SEUL PATIENT - PLUSIEURS USAGES
IMPORTATEUR	NE PAS LAVER
MISE AU REBUT	IDENTIFIANT DE DISPOSITIF UNIQUE
MODE D'EMPLOI	LIMITE DE POIDS DU PATIENT
NETTOYAGE MANUEL	MOBILISER DEUX SOIGNANTS
BLOQUER TOUTES LES ROUES	MOBILISER TROIS SOIGNANTS
VÉRIFIER QUE LE PATIENT EST À PLAT	RESTER À PROXIMITÉ
PLACER LE PATIENT AU CENTRE	DÉGONFLER, RELEVER LES RAILS
FIXER LA SANGLE D'ATTACHE	BARRE DE SUSPENSION EN FORME DE BOUCLE

Référence des symboles

FIXER LA SANGLE DE DU PATIENT (BOUCLE)	NUMÉRO DE MODÈLE
FIXER LA SANGLE DE DU PATIENT (VELCRO®)	NUMÉRO DE SÉRIE
EXTRÉMITÉ DU PIED	

DÉCLARATION DE CONFORMITÉ

Ce produit répond aux exigences du règlement sur les dispositifs médicaux (2017/745).

Utilisation prévue et précautions

Reportez-vous aux manuels d'utilisation spécifiques aux produits pour les instructions d'utilisation.

UTILISATION PRÉVUE

Le système de transfert pneumatique HoverMatt® est utilisé pour aider les soignants dans les transferts, le positionnement (la poussée et le retournement) et la mise à plat ventre des patients. Le système d'alimentation en air HoverTech gonfle le système HoverMatt pour amortir et bercer le patient, pendant que l'air s'échappe simultanément des orifices situés sur le dessous, réduisant ainsi de 80 à 90 % la force nécessaire pour déplacer le patient.

INDICATIONS

- Les patients incapables d'aider à leur propre transfert latéral.
- Les patients dont le poids ou la circonférence présentent un risque potentiel pour la santé des soignants chargés du repositionnement ou du transfert latéral de ces patients.

CONTRE-INDICATIONS

- Les patients qui présentent des fractures thoraciques, cervicales ou lombaires jugées instables ne doivent pas utiliser le système HoverMatt, à moins qu'une décision clinique n'ait été prise par votre établissement.

ÉTABLISSEMENTS DE SOINS PRÉVUS

- Hôpitaux, établissements de soins de longue durée ou prolongés.

PRÉCAUTIONS – ALIMENTATION EN AIR

- N'est pas destiné à être utilisé en présence d'anesthésiques inflammables ou dans une chambre hyperbare ou une tente à oxygène.
- Acheminez le cordon d'alimentation de manière à ce qu'il ne présente aucun danger.
- Évitez de bloquer les prises d'air de l'alimentation en air.
- Lors de l'utilisation du HoverMatt dans l'environnement IRM, un tuyau spécial IRM de 25 pieds est nécessaire (disponible à l'achat).

Évitez les chocs électriques. N'ouvrez pas le dispositif de l'alimentation en air.

PRÉCAUTIONS – HOVERMATT

- Les soignants doivent vérifier que tous les freins ont été engagés avant le transfert.
- Mobilisez au moins deux soignants pendant les transferts latéraux de patients à l'aide d'air.
- Pour les positionnements assistés par air dans le lit, plusieurs soignants doivent intervenir.
- Pour la mise à plat ventre assistée par air, regardez la vidéo explicative de HoverTech sur www.HoverMatt.com.
- Ne laissez jamais un patient sans surveillance sur un dispositif gonflé.
- Utilisez ce produit uniquement aux fins pour lesquelles il a été conçu, tel que décrit dans ce manuel.
- N'utilisez que des pièces jointes et/ou des accessoires autorisés par HoverTech.
- Lors du transfert vers et depuis un lit à faible perte d'air, réglez le flux d'air du matelas de lit au niveau le plus élevé pour une surface de transfert ferme.
- Ne tentez jamais de déplacer un patient sur un système HoverMatt non gonflé.

Les rails latéraux doivent relevés par un soignant.

Dans la salle d'opération – Pour éviter que le patient ne glisse, dégonflez toujours le système HoverMatt et attachez le patient et le système HoverMatt à la table d'opération avant de déplacer la table en position inclinée.

Mode d'emploi – SPU HoverMatt®* et HoverMatt®

1. Le patient doit être en position décubitus dorsal de préférence.
2. Placez le HoverMatt sous le patient à l'aide de la technique de retournement d'un bloc et sécurisez les sangles du patient sans serrer.
3. Branchez le cordon du dispositif de l'alimentation en air HoverTech sur une prise électrique.
4. Insérez la buse de tuyau dans l'une des deux valves d'entrée du côté pied de HoverMatt, enclenchez-la et fermez le clapet.
5. Assurez-vous que les surfaces de transfert sont aussi proches que possible et verrouillez toutes les roues.
6. Si possible, transférez d'une surface plus élevée à une surface moins élevée.
7. Activez l'alimentation en air HoverTech.
8. Poussez le HoverMatt à un angle, la tête la première ou les pieds en premier. Une fois à mi-chemin, le soignant situé à l'opposé doit saisir les poignées les plus proches et tirer vers l'emplacement désiré.
9. Assurez-vous que le patient est centré sur l'équipement de réception avant le dégonflage.
10. Coupez l'alimentation en air et relevez les barrières du lit ou de la civière. Débouclez les sangles de sécurité du patient.

REMARQUE : Si vous utilisez le système HoverMatt avec des patients qui possèdent une forte corpulence ou lorsque plusieurs lève-personne sont nécessaires, deux alimentations en air peuvent être utilisées pour le gonflage.

*Réutilisable.

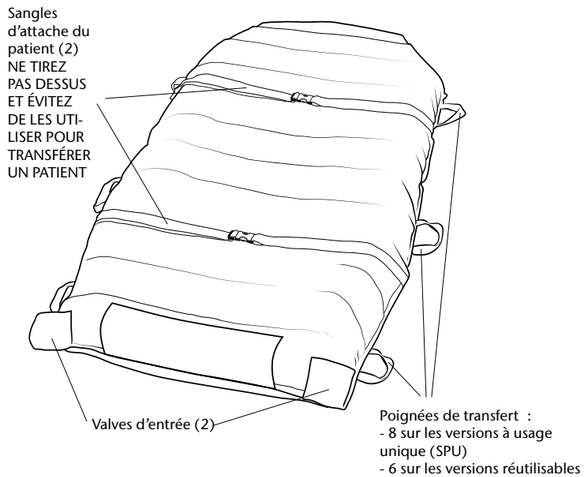

Mode d'emploi - Matelas de transfert pneumatique HoverMatt® SPU

FIXATION AU CADRE DE LIT

1. Retirez les sangles d'attache des poches et fixez-les points solides sur le cadre du lit pour permettre le matelas de transfert SPU de bouger avec le patient.
2. Avant les transferts latéraux et le positionnement, détachez les sangles d'attache du cadre de lit et rangez-les dans les poches de rangement correspondantes.

TRANSFERT LATÉRAL

1. Le patient doit être en position décubitus dorsal de préférence.
2. Placez le matelas de transfert SPU HoverMatt sous le patient à l'aide de la technique de retournement en bloc et sécurisez les sangles de sécurité du patient sans serrer.
3. Branchez le cordon du dispositif de l'alimentation en air HoverTech sur une prise électrique.
4. Insérez la buse de tuyau dans l'une des deux valves d'entrée du côté pied du matelas SPU HoverMatt,enclenchez-la et fermez le clapet.
5. Assurez-vous que les surfaces de transfert sont aussi proches que possible et verrouillez toutes les roues.
6. Si possible, transférez d'une surface plus élevée à une surface moins élevée.
7. Activez l'alimentation en air HoverTech.
8. Poussez le matelas SPU HoverMatt à un angle, la tête la première ou les pieds en premier. Une fois à mi-chemin, le soignant situé à l'opposé doit saisir les poignées les plus proches et tirer vers l'emplacement désiré.
9. Assurez-vous que le patient est centré sur l'équipement de réception avant le dégonflage.
10. Coupez l'alimentation en air et relevez les barrières du lit ou de la civière. Desserrez les sangles de sécurité du patient.
11. Retirez les sangles d'attache des poches et fixez-les sans serrer aux points solides du cadre du lit.

REMARQUE : Si vous utilisez le système HoverMatt avec des patients qui possèdent une forte corpulence ou lorsque plusieurs lève-personne sont nécessaires, deux alimentations en air peuvent être utilisées pour le gonflage.

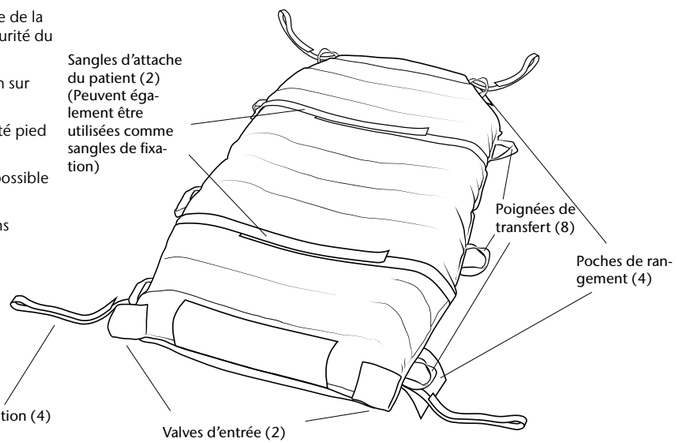

Mode d'emploi - Toile à cuissardes à usage unique HoverMatt®

POSITION DE LITHOTOMIE

1. Séparez les pieds en deux sections individuelles en détachant les attaches.
2. Positionnez chaque section sur la table avec les jambes du patient.

TRANSFERT LATÉRAL

1. Assurez-vous que tous les attaches situées aux sections centrales de la jambe et du pied sont fixées.
2. Le patient doit de préférence être en décubitus dorsal.
3. Placez la toile à cuissardes à usage unique HoverMatt sous le patient à l'aide de la technique de déplacement en bloc et sécurisez la sangle de sécurité du patient sans serrer.
4. Branchez le cordon du dispositif de l'alimentation en air HoverTech sur une prise électrique.
5. Insérez la buse du tuyau dans l'une des deux valves d'entrée situées du côté des pieds de la toile à cuissardes à usage unique HoverMatt et enclenchez-la.
6. Assurez-vous que les surfaces de transfert sont aussi proches que possible et verrouillez toutes les roues.
7. Si possible, transférez d'une surface plus élevée à une surface moins élevée.
8. Activez l'alimentation en air HoverTech.
9. Poussez la toile à cuissardes à usage unique HoverMatt à un angle, soit la tête la première ou les pieds en premier. Une fois à mi-chemin, le soignant situé à l'opposé doit saisir les poignées les plus proches et tirer vers l'emplacement désiré.
10. Assurez-vous que le patient est centré sur l'équipement de réception avant le dégonflage.
11. Coupez l'alimentation en air HoverTech et relevez les barrières de lit / civière. Débouclez la sangle de sécurité du patient.
12. Lorsque la toile à cuissardes à usage unique HoverMatt est dégonflée, positionnez chaque section de jambe selon qu'il sera approprié.

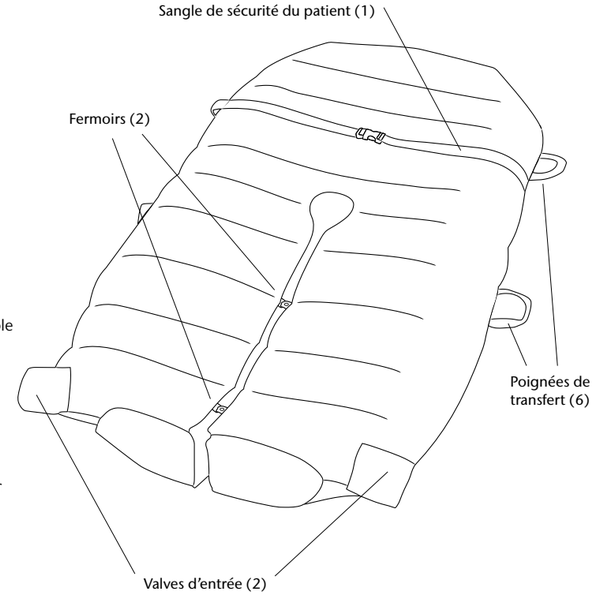

Mode d'emploi – HoverMatt® Half-Matt* et HoverMatt® Half-Matt à usage unique

1. Le patient doit être en position décubitus dorsal de préférence.
2. Placez le matelas Half-Matt HoverMatt sous le patient à l'aide de la technique de déplacement en bloc et sécurisez la sangle de sécurité du patient sans serrer.
3. Branchez le cordon du dispositif de l'alimentation en air HoverTech sur une prise électrique.
4. Insérez l'embout de tuyau dans l'une des deux valves d'entrée du côté pied du matelas HoverMatt et enclenchez-le.
5. Assurez-vous que les surfaces de transfert sont aussi proches que possible et verrouillez toutes les roues.
6. Si possible, transférez d'une surface plus élevée à une surface moins élevée.
7. Activez l'alimentation en air HoverTech.
8. Poussez le matelas Half-Matt HoverMatt à un angle, la tête la première ou les pieds en premier. Une fois à mi-chemin, le soignant situé à l'opposé doit saisir les poignées les plus proches et tirer vers l'emplacement désiré. Assurez-vous que le / la soignant(e) du côté des pieds guide les pieds du patient pendant le transfert.
9. Assurez-vous que le patient est centré sur l'équipement de réception avant le dégonflage.
10. Coupez l'alimentation en air HoverTech et relevez les barrières de lit / civière. Débouclez la sangle de sécurité du patient.

PRÉCAUTION : AU MOINS TROIS SOIGNANTS DOIVENT ÊTRE MOBILISÉS POUR LES TRANSFERTS LATÉRAUX DE PATIENTS À L'AIDE DES DISPOSITIFS À AIR AVEC LE MATELAS HOVERMATT HALF-MATT ET HOVERMATT HALF-MATT À USAGE UNIQUE.

*Réutilisable.

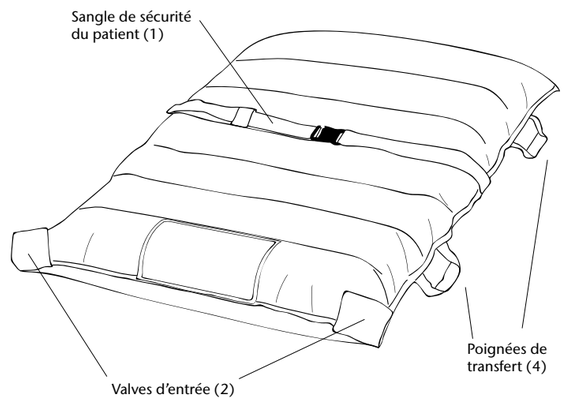

Mode d'emploi - Toile à cuissardes à usage unique HoverMatt® avec HoverCover

1. Le patient doit être en position décubitus dorsal de préférence.
2. Placez le matelas à usage unique HoverMatt avec HoverCover sous le patient à l'aide de la technique de retournement en bloc et sécurisez les sangles de sécurité du patient sans serrer.
3. Branchez le cordon du dispositif de l'alimentation en air HoverTech sur une prise électrique.
4. Insérez la buse de tuyau dans l'une des deux valves d'entrée du côté pied de HoverMatt et enclenchez-la.
5. Assurez-vous que les surfaces de transfert sont aussi proches que possible et verrouillez toutes les roues.
6. Si possible, transférez d'une surface plus élevée à une surface moins élevée.
7. Activez l'alimentation en air HoverTech.
8. Poussez le HoverMatt à un angle, la tête la première ou les pieds en premier. Une fois à mi-chemin, le soignant situé à l'opposé doit saisir les poignées les plus proches et tirer vers l'emplacement désiré.
9. Assurez-vous que le patient est centré sur l'équipement de réception avant le dégonflage.
10. Coupez l'alimentation en air et relevez les barrières du lit ou de la civière. Débouclez les sangles de sécurité du patient.

REMARQUE : Si vous utilisez le système HoverMatt avec des patients qui possèdent une forte corpulence ou lorsque plusieurs lève-personne sont nécessaires, deux alimentations en air peuvent être utilisées pour le gonflage.

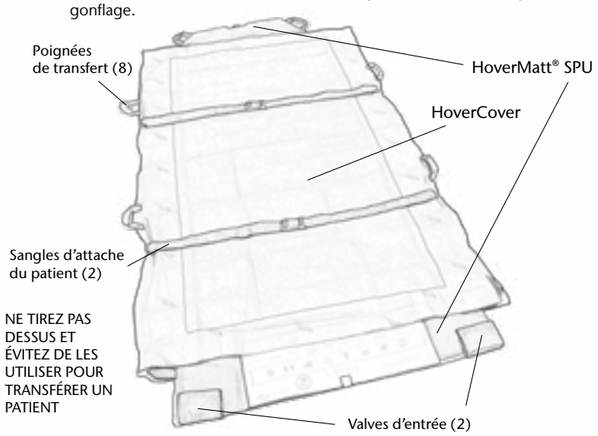

Utilisation du système de transfert à air HoverMatt® en salle d'opération

Le matelas HoverMatt peut être utilisé pour transférer, positionner et repositionner des patients depuis et vers le bloc opératoire. Un patient peut être déplacé sur un matelas HoverMatt prépositionné sur une table d'opération. Il est également possible de déployer un HoverMatt pour les patients qui ne peuvent pas se déplacer et/ou qui sont dépendants. Cette situation se produit généralement lorsqu'un patient est placé dans une salle d'attente préopératoire et qu'il doit être transféré d'une civière/un lit vers une table d'opération. C'est aussi le cas des patients hospitalisés qui sont déjà installés sur un matelas HoverMatt.

Précautions à respecter dans la salle d'opération :

1. Suivez les étapes décrites dans ce manuel (pages 4-7) pour les transferts latéraux de patients.

2. Vérifiez que la table d'opération est bloquée avant de commencer à transférer le patient.

3. Vérifiez que les bords du HoverMatt sont coincées sous le matelas de la table d'opération après le transfert.

Le matelas de transfert HoverMatt® T-Burg™ est conçu pour être utilisé pour toutes les interventions chirurgicales pour lesquelles un patient peut être placé en position de Trendelenburg (ou dorsosacrée déclive) jusqu'à 40 degrés, y compris avec l'aide d'un robot. Le transfert/repositionnement/poussée du patient peut être facilité avant et/ou après l'intervention, lorsque la corpulence du patient peut supposer un risque de blessure pour le personnel soignant. Le matelas HoverMatt T-Burg est conçu pour supporter un patient à différents degrés de Trendelenburg, jusqu'à 40 degrés. Le matelas HoverMatt T-Burg possède une limite de poids de 400 livres.

Pour obtenir de plus amples renseignements, consultez le manuel d'utilisation du HoverMatt T-Burg.

Dans la salle d'opération – Pour éviter que le patient ne glisse, dégonflez toujours le système HoverMatt et attachez le patient et le système HoverMatt à la table d'opération avant de déplacer la table en position inclinée.

HOVERMATT® Manuel d'utilisation

Identification de la pièce - Dispositif d'alimentation en air HT-Air®

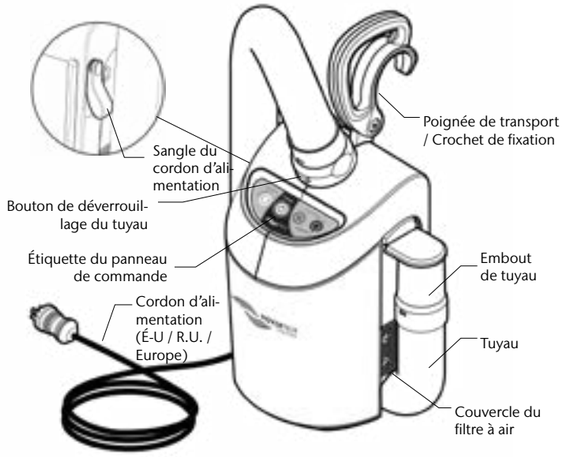

AVERTISSEMENT : Le HT-Air n'est pas compatible avec les alimentations en CC. Le dispositif HT-Air ne doit pas être utilisé avec le chariot de batterie HoverJack.

Fonctions du clavier HT-Air®

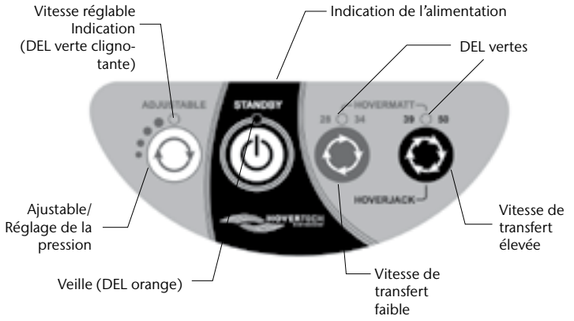

RÉGLABLE : À utiliser avec les dispositifs de positionnement HoverTech à assistance pneumatique. Il existe quatre paramètres différents. Chaque pression sur le bouton augmente la pression d'air et le taux de gonflage. Le voyant DEL vert qui clignotant indiquera la vitesse de gonflage par le nombre de clignotements (c.-à-d. deux clignotements correspondent à la deuxième vitesse de gonflage).

Tous les paramètres de la plage ADJUSTABLE (RÉGLABLE) sont nettement inférieurs aux paramètres de HoverMatt et de HoverJack. La fonction ADJUSTABLE (RÉGLABLE) ne doit pas être utilisée pour le transfert.

Le paramètre ADJUSTABLE (RÉGLABLE) est une fonction de sécurité qui peut être utilisée pour s'assurer que le patient est centré sur les appareils à assistance pneumatique HoverTech et pour habituer progressivement un patient hésitant ou qui souffre du bruit et de la fonctionnalité des appareils gonflés.

STANDBY (VEILLE) : Utilisé pour arrêter le gonflage / le flux d'air (le voyant DEL orange indique le mode STANDBY [VEILLE]).

HOVERMATT 28/34 : À utiliser avec les modèles HoverMatt et HoverSling de 28 po et de 34 po.

HOVERMATT 39/50 et HOVERJACK : À utiliser avec les modèles HoverMatt et HoverSling de 39 po et de 50 po et les modèles HoverJack de 32 po et de 39 po.

Dispositifs d'alimentation en air Air200G / Air400G

Si vous utilisez les dispositifs d'alimentation en air Air200G ou Air400G de HoverTech, appuyez sur le bouton gris sur le dessus de la cartouche pour lancer le flux d'air. Appuyez de nouveau sur le bouton pour arrêter le flux d'air.

Spécifications du produit / Accessoires requis

MATELAS DE TRANSFERT PNEUMATIQUE HOVERMATT® (RÉUTILISABLE)

Matériau :	Thermoétanche : Sergé de nylon Double revêtement : Sergé de nylon avec revêtement polyuréthane côté patient
Fabrication :	Soudé par RF
Largeur :	28" (71 cm), 34" (86 cm), 39" (99 cm), 50" (127 cm)
Longueur :	78" (198 cm) Half-Matt : 45" (114 cm)

Fabrication thermoscellée
N° de modèle : HM28HS – 28" l x 78" L
N° de modèle : HM34HS – 34" l x 78" L
N° de modèle : HM39HS – 39" l x 78" L
N° de modèle : HM50HS – 50" l x 78" L

Fabrication à double revêtement
N° de modèle : HM28DC – 28" l x 78" L
N° de modèle : HM34DC – 34" l x 78" L
N° de modèle : HM39DC – 39" l x 78" L
N° de modèle : HM50DC – 50" l x 78" L

LIMITE DE POIDS 1 200 LB / 544 KG

HoverMatt Half-Matt
N° de modèle : HM-Mini34HS – 34" l x 45" L

Fabrication à double revêtement
N° de modèle : HM-Mini34DC – 34" l x 45" L

LIMITE DE POIDS 600 LB / 272 KG

ACCESSOIRE REQUIS :

N° de modèle : HTAIR1200 (version pour l'Amérique du Nord) – 120 V~, 60 Hz, 10 A
N° de modèle : HTAIR2300 (version européenne) – 230 V~, 50 Hz, 6 A
N° de modèle : HTAIR1000 (version japonaise) – 100 V~, 50 / 60 Hz, 12,5 A
N° de modèle : HTAIR2356 (version coréenne) – 230 V~, 50 / 60 Hz, 6 A
N° de modèle : AIR200G (800 W) – 120 V~, 60 HZ, 10 A
N° de modèle : AIR400G (1 100 W) – 120 V~, 60 Hz, 10 A

MATELAS DE TRANSFERT PNEUMATIQUE HOVERMATT® À USAGE UNIQUE DU PATIENT

Matériau :	Au dessus : Fibre de polypropylène non tissée En bas : Sergé de nylon
Fabrication :	Cousu
Largeur :	34" (86 cm), 39" (99 cm), 50" (127 cm)
Longueur :	Varie selon le produit Half-Matt : 45" (114 cm)

HoverMatt SPU
N° de modèle : HM34SPU-B – 34" l x 78" L (10 par boîte)*
N° de modèle : HM39SPU-B – 39" l x 78" L (10 par boîte)*
N° de modèle : HM50SPU-B – 50" l x 78" L (5 par boîte)*
N° de modèle : HM50SPU-B-1Matt – 50" l x 78" L (1 Unité)*

HoverMatt SPU avec HoverCover
N° de modèle : HMHC-34 – 34" l x 78" L (10 par boîte)*
N° de modèle : HMHC-39 – 39" l x 78" L (10 par boîte)*

HoverMatt SPU Split-Leg Matt
N° de modèle : HM34SPU-SPLIT-B – 34" l x 70" L (10 par boîte)*

Matelas SPU HoverMatt
N° de modèle : HM34SPU-LNK-B – 34" l x 78" L (10 par boîte)*
N° de modèle : HM39SPU-LNK-B – 39" l x 78" L (10 par boîte)*
N° de modèle : HM50SPU-LNK-B – 50" l x 78" L (5 par boîte)*
N° de modèle : HM50SPU-LNK-B-1Matt – 50" l x 78" L (1 Unité)*

LIMITE DE POIDS 1 200 LB / 544 KG

HoverMatt SPU Half-Matt
N° de modèle : HM34SPU-HLF-B – 34" l x 45" L (10 par boîte)*
N° de modèle : HM39SPU-HLF-B – 39" l x 45" L (10 par boîte)*

LIMITE DE POIDS 600 LB / 272 KG

*Modèle respirant

ACCESSOIRE REQUIS :

N° de modèle : HTAIR1200 (version pour l'Amérique du Nord) – 120 V~, 60 Hz, 10 A
N° de modèle : HTAIR2300 (version européenne) – 230 V~, 50 Hz, 6 A
N° de modèle : HTAIR1000 (version japonaise) – 100 V~, 50 / 60 Hz, 12,5 A
N° de modèle : HTAIR2356 (version coréenne) – 230 V~, 50 / 60 Hz, 6 A
N° de modèle : AIR200G (800 W) – 120 V~, 60 HZ, 10 A
N° de modèle : AIR400G (1 100 W) – 120 V~, 60 Hz, 10 A

Nettoyage et entretien préventif

NETTOYAGE ET ENTRETIEN HOVERMATT (VERSION RÉUTILISABLE UNIQUEMENT)

Entre les utilisations du patient, le système HoverMatt doit être essuyé avec une solution de nettoyage utilisée par votre hôpital pour la désinfection de l'équipement médical. Une solution javellisante 10:1 (10 parties d'eau : une partie d'eau de Javel) ou des lingettes désinfectantes peuvent également être utilisées. Il est important de suivre le mode d'emploi du fabricant de la solution nettoyante, notamment la durée de temporisation et le niveau de saturation.

REMARQUE : Le nettoyage avec une solution d'eau de Javel peut décolorer le tissu.

Si un système HoverMatt réutilisable devient très sale, il doit être lavé dans une laveuse à une température d'eau maximale de 160 °F (71 °C). Une solution javellisante 10:1 (10 parties d'eau : une partie d'eau de Javel) ou des lingettes désinfectantes peuvent également être utilisées.

Le système HoverMatt doit être séché à l'air si possible. Le séchage à l'air peut être accéléré en utilisant l'alimentation en air pour faire circuler l'air à l'intérieur du système HoverMatt. En cas d'utilisation d'une sécheuse, la température doit être réglée sur le réglage le plus froid. La température de séchage ne doit jamais dépasser 46 °C (115 °F). Le support du nylon est en polyuréthane et commencera à se détériorer après un séchage répété à haute température.

Le système HoverMatt à double couche ne doit pas être mis dans la sécheuse.

Pour aider à maintenir le système HoverMatt propre, HoverTech recommande l'utilisation de la housse absorbante jetable HoverCover™ ou ses toiles jetables. Toute couche de protection pour garder le lit d'hôpital où le patient est couché propre peut également être placé sur le dessus du système HoverMatt.

Le système HoverMatt à usage unique du patient n'est pas destiné à être lavé.

NETTOYAGE ET ENTRETIEN DU DISPOSITIF DE L'ALIMENTATION EN AIR

Voir le manuel du dispositif de l'alimentation en air pour référence.

REMARQUE : VÉRIFIEZ LES DIRECTIVES LOCALES / NATIONALES / FÉDÉRALES / INTERNATIONALES AVANT LA MISE AU REBUT.

ENTRETIEN PRÉVENTIF

Avant l'utilisation, une inspection visuelle doit être effectuée sur le système HoverMatt afin de s'assurer qu'il n'y a aucun dommage visible qui rendrait le système HoverMatt inutilisable. Le système HoverMatt doit avoir toutes ses sangles et poignées du patient (reportez-vous au manuel pour toutes les pièces appropriées). Il ne devrait y avoir aucune déchirure ou trou qui empêcherait le système HoverMatt de gonfler. En cas de dommage susceptible d'empêcher le système de fonctionner comme prévu, le système HoverMatt doit être retiré de son utilisation et renvoyé à HoverTech pour réparation (les HoverMatt à usage unique du patient doivent être mis au rebut).

CONTRÔLE DES INFECTIONS

HoverTech offre un meilleur contrôle des infections avec notre HoverMatt réutilisable thermoscellé. Cette fabrication unique élimine les trous d'aiguille d'un matelas cousu qui peuvent être des voies d'entrée potentielles de bactéries. De plus, le système HoverMatt thermoscellé à double couche offre une surface résistante aux taches et aux fluides pour un nettoyage facile. Le système HoverMatt à usage unique du patient est également disponible pour éliminer la possibilité de contamination croisée et le besoin de blanchiment.

Si le système HoverMatt est utilisé pour un patient en isolement, l'hôpital doit utiliser les mêmes protocoles et procédures qu'il utilise pour le matelas ou la literie dans cette salle du patient.

Lorsqu'un produit arrive en fin de vie, il doit être séparé par un type de matériau afin que les pièces puissent être recyclées ou mises au rebut conformément aux normes locales.

Transport et entreposage

Ce produit ne nécessite aucune condition d'entreposage particulières.

Retours et réparations

Tous les produits retournés à HoverTech doivent avoir un numéro d'autorisation de retour de marchandise (RGA) émis par l'entreprise. Veuillez appeler le (800) 471-2776 et demander à un membre de l'équipe RGA qui vous délivrera un numéro RGA. Tout produit renvoyé sans numéro RGA entraînera un retard dans le temps de réparation.

Les produits retournés doivent être envoyés à :

HoverTech
À l'attention de : N° RGA _____
4482 innovation Way
Allentown, PA 18109

Pour les entreprises européennes, les produits doivent être renvoyés à :

À l'attention de : N° RGA_____
Kista Science Tower
SE-164 51 Kista, Suède

Pour les garanties des produits, veuillez vous rendre sur notre site Web :
https://hovermatt.com/standard-product-warranty/

HoverTech

4482 Innovation Way
Allentown, PA 18109
www.HoverMatt.com
Info@HoverMatt.com

Ces produits sont conformes aux normes applicables aux produits de la classe 1 conformément au règlement (UE) 2017/745 sur les dispositifs médicaux.

EC REP

CEpartner4U, ESDOORNLAAN 13,
3951DB MAARN, PAYS-BAS.

www.cepartner4u.com

UK REP

Etac Ltd.

Unit 60, Hartlebury Trading Estate,
Hartlebury, Kidderminster,
Worcestershire, DY10 4JB
+44 121 561 2222

CH REP

Promefa AG

Kasernenstrasse 3A
Hartlebury, Kidderminster,
8184 Bachenbülach, CH
+41 44 872 97 79

En cas d'événement indésirable causé par le dispositif, les problèmes doivent être signalés à notre représentant autorisé. Notre représentant transmettra les informations au fabricant.

HOVERTECH
an Etac Company

4482 Innovation Way
Allentown, PA 18109

1.800.471.2776
Fax 610.694.9601

www.HoverMatt.com
Info@HoverMatt.com