HOVERTECH
an Etac Company

HOVERMATT®

Sistema di Trasferimento ad Aria

Manuale d'Uso

MD

CE

Visitare www.HoverMatt.com per altre lingue

INDICE

Simboli 2-3
Uso previsto e precauzioni 3
Istruzioni per l'uso 4-6
Identificazione della Parte - Materasso di Trasferimento ad Aria HoverMatt® 4-6
Uso del Sistema di Trasferimento HoverMatt® nella Sala Operatoria 6
Identificazione della Parte -Alimentatore d'aria HT-Air® . 7
Funzioni della tastiera HT-Air® 7
Alimentatori d'Aria Air200G/Air400G 7
Specifiche del prodotto/Accessori richiesti 8
Pulizia e Manutenzione Preventiva 9
Restituzioni e Riparazioni 10

Simboli

CE	MARCHIO DI CONFORMITÀ CE
UK CA	MARCHIO DI CONFORMITÀ UK
EC REP	RAPPRESENTANTE AUTORIZZATO
UK REP	PERSONA RESPONSABILE PER IL REGNO UNITO
CH REP	RAPPRESENTANTE AUTORIZZATO PER LA SVIZZERA
	PRECAUZIONE / AVVERTENZA
	IMPORTATORE
	SMALTIMENTO
	ISTRUZIONI PER L'USO
	PULIZIA MANUALE
	BLOCCARE TUTTE LE RUOTE
	ASSICURARSI CHE IL PAZIENTE SIA IN PIANO
	CENTRARE IL PAZIENTE
	APPLICARE LE CINGHIE DI COLLEGAMENTO
LATEX	PRIVO DI LATTICE
LOT	NUMERO DI LOTTO
	PRODUTTORE
	DATA DI PRODUZIONE
MD	DISPOSITIVO MEDICO
1	PIÙ UTILIZZI SU UN UNICO PAZIENTE
	NON LAVARE
UDI	IDENTIFICATIVO UNIVOCO DEL DISPOSITIVO
	LIMITE DI PESO DEL PAZIENTE
	USARE DUE OPERATORI SANITARI
	USARE TRE OPERATORI SANITARI
	RIMANERE VICINO
	SGONFIARE, SOLLEVARE LE BARRIERE
	BARRA DI SOSPENSIONE AD ANELLO

Simboli

STRINGERE LE CINGHIE PER IL PAZIENTE (CON FIBBIA)

STRINGERE LE CINGHIE PER IL PAZIENTE (CON VELCRO®)

LATO PER I PIEDI

REF CODICE DEL MODELLO

SN NUMERO DI SERIE

DICHIARAZIONE DI CONFORMITÀ

Questo prodotto è conforme ai requisiti della Normativa sui dispositivi medici (2017/745).

Uso previsto e precauzioni

USO PREVISTO

Il Sistema di Trasferimento ad Aria HoverMatt® è utilizzato per assistere gli infermieri nel trasferire, nel posizionare (incluso sollevarlo e girarlo) e nello sdraiare il paziente. L'Alimentatore d'Aria HoverTech Air gonfia HoverMatt per ammortizzare e reggere il paziente, mentre allo stesso tempo l'aria esce dai fori nel lato inferiore riducendo dellì 80-90% la forza necessaria a muovere il paziente.

INDICAZIONI

- Pazienti non in grado di aiutarsi nel loro trasferimento laterale.
- Pazienti il cui peso o girovita costituisce un rischio potenziale per la salute degli infermieri responsabili del loro posizionamento o del loro trasferimento laterale.

CONTROINDICAZIONI

- Pazienti con fratture toraciche, cervicali o lombari che sono considerati instabili non devono utilizzare HoverMatt a meno che non sia stata presa una decisione medica dalla struttura.

AMBIENTI SANITARI PREVISTI

- Ospedali, strutture di assistenza a lungo termine.

PRECAUZIONI - FORNITURA D'ARIA

- Non usare in presenza di anestetici infiammabili, in una camera iperbarica o una tenda a ossigeno.
- Instradare il cavo di alimentazione in modo da evitare pericoli.
- Evitare di bloccare le prese dell'alimentatore dell'aria.
- Quando si usa HoverMatt in presenza di apparecchiature per risonanza magnetica, si richiede l'uso di un tubo specifico per RM da 25 piedi (disponibile per l'acquisto).

Evitare scosse elettriche. Non aprire l'alimentatore dell'aria.

Manuali d'uso specifici dei prodotti per le istruzioni operative.

PRECAUZIONI - HOVERMATT

- Gli operatori sanitari devono verificare che tutti i freni delle ruote siano stati bloccati prima del trasferimento.
- Impiegare come minimo due operatori sanitari durante trasferimenti laterali assistiti da dispositivi ad aria di pazienti.
- Per attività di posizionamento a letto assistite da dispositivi ad aria, è necessario impiegare più di un assistente sanitario.
- Per il posizionamento in posizione prona assistito da dispositivi ad aria, vedere il video su www.HoverMatt.com.
- Non lasciare mai il paziente incustodito sul dispositivo gonfiato.
- Usare questo prodotto solo per il suo scopo previsto, come descritto in questo manuale.
- Usare solo attacchi e/o accessori autorizzati da HoverTech.
- Quando si trasferisce il paziente su un letto o da un letto con perdita d'aria ridotta, regolare il flusso d'aria del materasso al massimo livello in modo da avere una rigida superficie di trasferimento.
- Non tentare mai di spostare il paziente su un HoverMatt se questo è sgonfio.

Le sponde laterali devono essere sollevate da un operatore sanitario.

In sala operatoria: per evitare che il paziente scivoli, sgonfiare sempre HoverMatt e assicurarsi il paziente e HoverMatt siano sul tavolo della sala operatoria prima di muovere quest'ultimo in posizione angolata.

Istruzioni per l'Uso – HoverMatt®* e HoverMatt® SPU

1. Il paziente dovrebbe essere preferibilmente in posizione supina.
2. Posizionare HoverMatt sotto il paziente usando la tecnica del log-roll e fissare le cinghie di sicurezza senza stringerle.
3. Inserire il cavo dell'alimentatore dell'aria HoverTech nella presa elettrica.
4. Inserire l'ugello in una delle due valvole in ingresso sul lato in corrispondenza dei piedi di HoverMatt, bloccarlo in posizione e chiudere il lembo.
5. Assicurarsi che le superfici di trasferimento siano il più vicino possibile e bloccare tutte le ruote.
6. Se possibile, trasferire da una superficie più in alto a una più in basso.
7. Accendere l'alimentatore dell'aria.
8. Spingere HoverMatt verso l'angolo, con la testa o i piedi in avanti. A meta percorso l'infermiere in posizione opposta deve afferrare le maniglie più vicine e tirare il dispositivo nella posizione desiderata.
9. Assicurarsi che il paziente sia disposto in posizione centrale sull'attrezzatura ricevente prima dello sgonfiamento.
10. Spegnere l'alimentatore dell'aria e impiegare le sponde del letto/barella. Rimuovere le cinghie per il paziente.

NOTA: Quando si utilizza HoverMatt con pazienti robusti o quando è necessario un maggiore sollevamento, per il gonfiaggio si possono utilizzare due dispositivi di alimentazione dell'aria.

*Riutilizzabile.

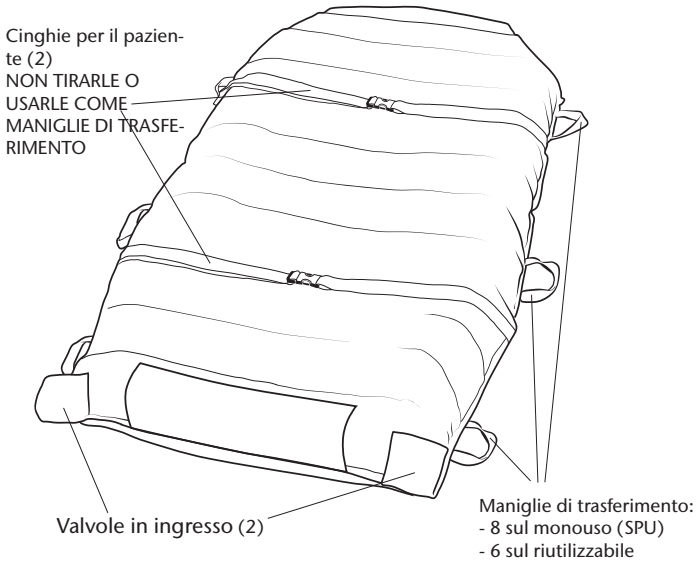

Istruzioni per l'uso - HoverMatt® SPU Link

COLLEGAMENTO ALLA STRUTTURA DEL LETTO

1. Rimuovere le cinghie dalle tasche e attaccarle senza stringere ai punti solidi della struttura del letto, per permettere al collegamento SPU di muoversi con il paziente.
2. Prima di eseguire il trasferimento laterale o il posizionamento, scollegare le cinghie dalla struttura del letto e riporle nelle relative tasche.

TRASFERIMENTO LATERALE

1. Il paziente dovrebbe essere preferibilmente in posizione supina.
2. Posizionare il collegamento SPU di HoverMatt sotto il paziente usando la tecnica del log-roll e fissare le cinghie er il paziente senza stringerle.
3. Inserire il cavo dell'alimentatore dell'aria HoverTech nella presa elettrica.
4. Inserire l'ugello in una delle due entrate sul lato in corrispondenza dei piedi del collegamento SPU HoverMatt e bloccalo in posizione.
5. Assicurarsi che le superfici di trasferimento siano il più vicino possibile e bloccare tutte le ruote.
6. Se possibile, trasferire da una superficie più in alto a una più in basso.
7. Accendere l'alimentatore dell'aria.
8. Spingere il collegamento SPU HoverMatt verso l'angolo, con la testa o i piedi in avanti. A meta percorso l'infermiere in posizione opposta deve afferrare le maniglie più vicine e tirare il dispositivo nella posizione desiderata.
9. Assicurarsi che il paziente sia disposto in posizione centrale sull'attrezzatura ricevente prima dello sgonfiamento.
10. Spegnere l'alimentatore dell'aria e impiegare le sponde del letto/barella. Sganciare le cinghie per il paziente.
11. Rimuovere le cinghie di collegamento dalle tasche e agganciarle senza stringere ai punti solidi del telaio del letto.

NOTA: Quando si utilizza HoverMatt con pazienti robusti o quando è necessario un maggiore sollevamento, per il gonfiaggio si possono utilizzare due dispositivi di alimentazione dell'aria.

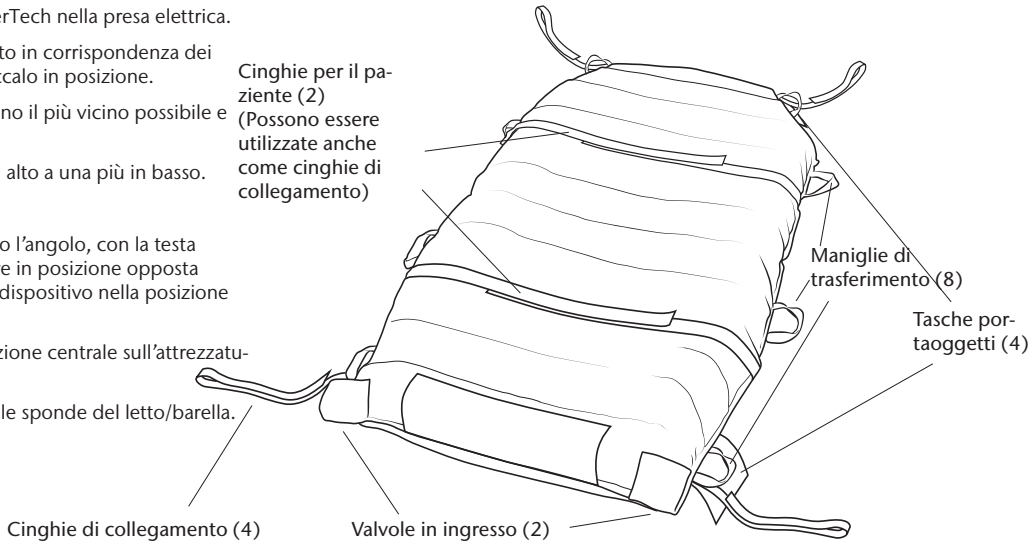

Istruzioni per l'uso - HoverMatt® SPU Split-Leg

POSIZIONE LITOTOMICA

1. Separare le gambe in due sezioni scollegando le fibbie.
2. Posizionare ogni sezione sulla tavola con le gambe del paziente.

TRASFERIMENTO LATERALE

1. Assicurarsi che tutte le fibbie situate nelle sezioni della gamba centrale siano collegate.
2. Il paziente dovrebbe essere preferibilmente in posizione supina.
3. Posizionare HoverMatt SPU Split-Leg sotto il paziente usando la tecnica del log-roll e fissare le cinghie per il paziente senza stringerle.
4. Inserire il cavo dell'alimentatore dell'aria HoverTech in una presa elettrica.
5. Inserire l'ugello in una delle due valvole in ingresso sul lato in corrispondenza dei piedi di HoverMatt SPU Split-Leg e agganciarlo in posizione.
6. Assicurarsi che le superfici di trasferimento siano il più vicino possibile e bloccare tutte le ruote.
7. Se possibile, trasferire da una superficie più in alto a una più in basso.
8. Accendere l'alimentatore dell'aria.
9. Spingere HoverMatt SPU Split-Leg verso un angolo, con la testa o i piedi in avanti. A meta percorso l'infermiere in posizione opposta deve afferrare le maniglie più vicine e tirare il dispositivo nella posizione desiderata.
10. Assicurarsi che il paziente sia disposto in posizione centrale sull'attrezzatura ricevente prima dello sgonfiamento.
11. Spegnere l'alimentatore dell'aria HoverTech e sollevare le sponde del letto/barella.
    Sganciare le cinghie per il paziente.
12. Quando HoverMatt SPU Split-Leg è sgonfio, posizionare ciascuna sezione di gamba nel modo appropriato.

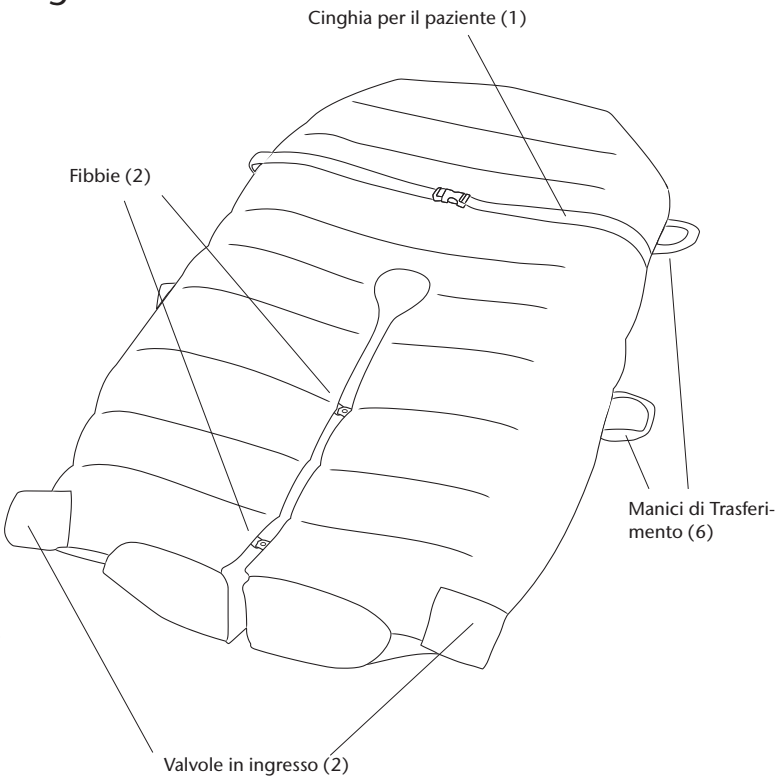

Istruzioni per l'uso – HoverMatt® Half-Matt* e HoverMatt® SPU Half-Matt

1. Il paziente dovrebbe essere preferibilmente in posizione supina.
2. Posizionare HoverMatt Half-Matt sotto il paziente usando la tecnica del log-roll e fissare la cinghia per il paziente senza stringerla.
3. Inserire il cavo dell'alimentatore dell'aria HoverTech nella presa elettrica.
4. Inserire l'ugello in una delle due valvole in ingresso sul lato in corrispondenza dei piedi di HoverMatt e agganciarlo in posizione.
5. Assicurarsi che le superfici di trasferimento siano il più vicino possibile e bloccare tutte le ruote.
6. Se possibile, trasferire da una superficie più in alto a una più in basso.
7. Accendere l'alimentatore dell'aria HoverTech.
8. Spingere HoverMatt Half-Matt verso l'angolo, con la testa o i piedi in avanti. A meta percorso l'infermiere in posizione opposta deve afferrare le maniglie più vicine e tirare il dispositivo nella posizione desiderata. Assicurarsi che l'infermiere in corrispondenza del lato dei piedi guidi i piedi del paziente durante il trasferimento.
9. Assicurarsi che il paziente sia disposto in posizione centrale sull'attrezzatura ricevente prima dello sgonfiamento.
10. Spegnere l'alimentatore dell'aria HoverTech e sollevare le sponde del letto/barella. Sganciare le cinghie per il paziente.

    PRECAUZIONE: DURANTE I TRASFERIMENTI LATERALI DI PAZIENTI ASSISTITI DA DISPOSITIVI AD ARIA USANDO HOVERMATT HALF-MATT E HOVERMATT SPU HALF-MATT, IMPIEGARE ALMENO TRE ASSISTENTI SANITARI.

    *Riutilizzabile.

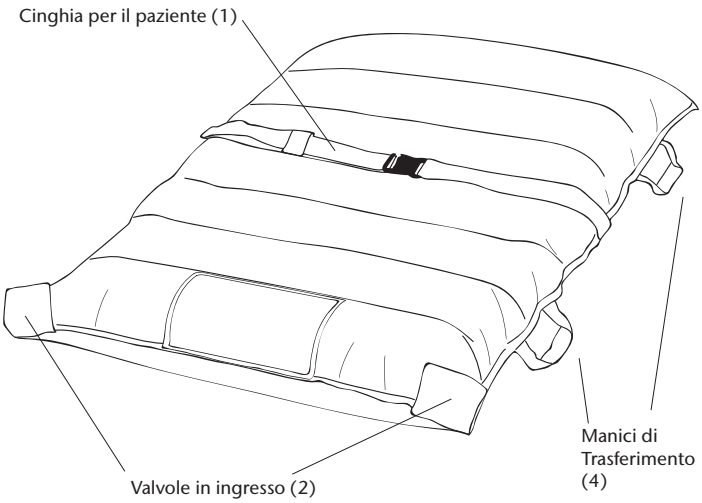

Istruzioni per l'uso – HoverMatt® SPU con HoverCover

1. Il paziente dovrebbe essere preferibilmente in posizione supina.
2. Posizionare HoverMatt SPU con HoverCover sotto il paziente usando la tecnica del log-roll e fissare le cinghie er il paziente senza stringerle.
3. Inserire il cavo dell'alimentatore dell'aria HoverTech nella presa elettrica.
4. Inserire l'ugello in una delle due valvole in ingresso sul lato in corrispondenza dei piedi di HoverMatt e agganciarlo in posizione.
5. Assicurarsi che le superfici di trasferimento siano il più vicino possibile e bloccare tutte le ruote.
6. Se possibile, trasferire da una superficie più in alto a una più in basso.
7. Accendere l'alimentatore dell'aria.
8. Spingere HoverMatt verso l'angolo, con la testa o i piedi in avanti. A meta percorso l'infermiere in posizione opposta deve afferrare le maniglie più vicine e tirare il dispositivo nella posizione desiderata.
9. Assicurarsi che il paziente sia disposto in posizione centrale sull'attrezzatura ricevente prima dello sgonfiamento.
10. Spegnere l'alimentatore dell'aria e impiegare le sponde del letto/barella. Rimuovere le cinghie per il paziente.

NOTA: Quando si utilizza HoverMatt con pazienti robusti o quando è necessario un maggiore sollevamento, per il gonfiaggio si possono utilizzare due dispositivi di alimentazione dell'aria.

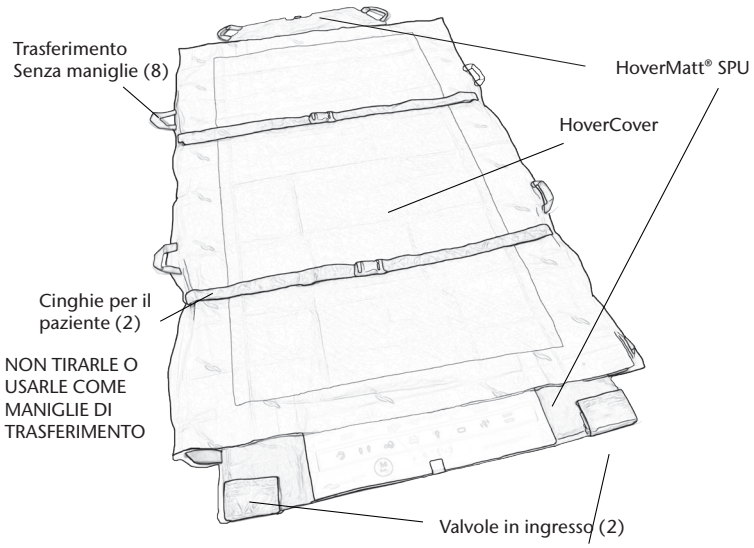

Uso del Sistema di Trasferimento HoverMatt® nella Sala Operatoria

HoverMatt può essere utilizzato per trasferire, posizionare e riposizionare pazienti nella e dalla sala operatoria. Un paziente può salire deambulando su un HoverMatt preposizionato su un tavolo operatorio (OR), oppure un HoverMatt può essere utilizzato in modo tipico per pazienti incapaci di deambulare e/o che non sono indipendenti. Quest'ultimo avviene normalmente in un'area di attesa preoperatoria dove avviene il trasferimento da una barella/letto a un tavolo operatorio; ciò può avvenire anche con un paziente ricoverato già posto su un HoverMatt.

Precauzioni per gli Stati Uniti in sala operatoria (OR):

1. Seguire la procedura descritta in questo manuale (pagine 4-7) per i trasferimenti laterali del paziente.

2. Prima di iniziare un trasferimento laterale, assicurarsi che il tavolo della sala operatoria sia bloccato.

3. Dopo il trasferimento, assicurarsi che i bordi di HoverMatt siano nascosti sotto il materasso del tavolo operatorio.

HoverMatt® T-Burg™ è studiato per tutti gli interventi chirurgici in cui un paziente può essere posizionato in Trendelenburg (o Trendelenburg inverso) fino a 40 gradi, anche con l'uso della robotica. Trasferimento/riposizionamento/supporto del paziente può essere agevolato prima e/o dopo l'intervento laddove il peso del paziente potrebbe esporre il personale a rischio di lesioni. HoverMatt T-Burg è progettato per sostenere in modo sicuro un paziente in vari gradi di Trendelenburg, fino a 40 gradi. HoverMatt T-Burg ha un limite di portata di 400 libbre.

Per ulteriori informazioni, consultare il Manuale d'uso di HoverMatt T-Burg.

In sala operatoria: per evitare che il paziente scivoli, sgonfiare sempre HoverMatt e assicurarsi il paziente e HoverMatt siano sul tavolo della sala operatoria prima di muovere quest'ultimo in posizione angolata.

Identificazione della Parte - Alimentatore d'aria HT-Air®

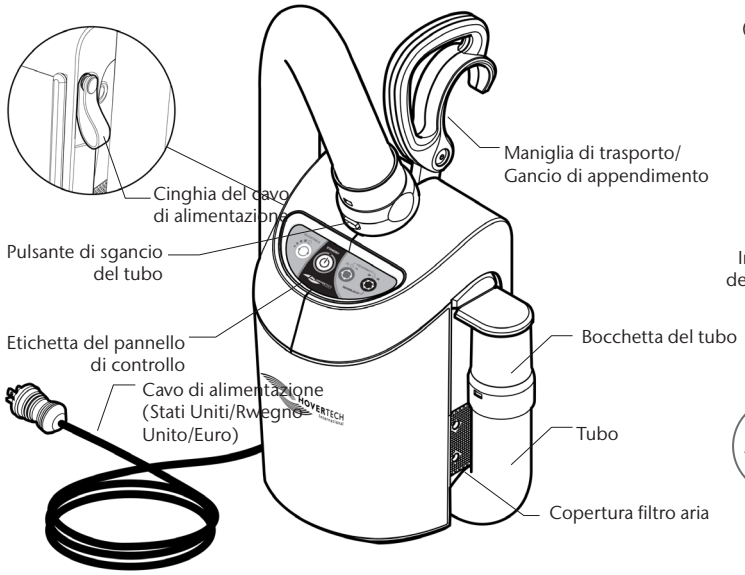

AVVERTENZA: HT-Air è compatibile con gli alimentatori DC.
HT-Air non deve essere usato con il Carrello Batteria HoverJack.

Funzioni della tastiera HT-Air®

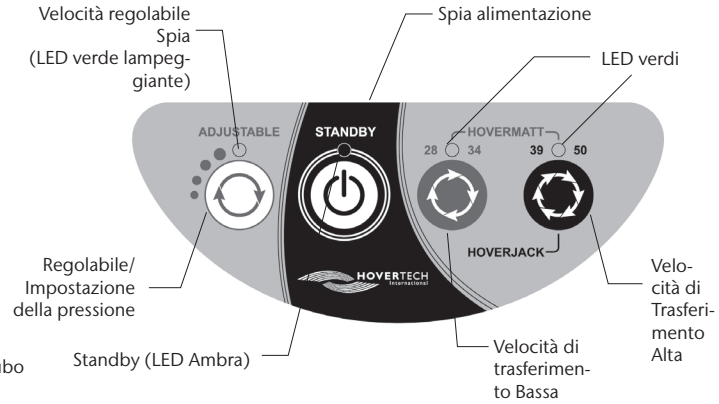

REGOLABILE: Da usare con i dispositivi di posizionamento ad aria HoverTech. Ci sono 4 impostazioni differenti. Il pulsante aumenta la pressione dell'aria e l'indice di gonfiamento. Il LED Verde Lampeggiante indica la velocità di gonfiamento tramite il numero di lampi (per esempio, due lampi indicano la seconda velocità di gonfiamento).

Tutte le impostazioni nella gamma REGOLABILE sono sostanzialmente minori delle impostazioni di HoverMatt e HoverJack. La funzione REGOLABILE non viene usata per il trasferimento.

L'impostazione REGOLABILE è un elemento di sicurezza da utilizzare per assicurasi che il paziente sia centrato sul dispositivo ad aria HoverTech e che questo, molto spesso timido e dolorante, possa abituasi gradualmente sia al suono che alla funzionalità del dispositivo gonfiato.

STANDBY: Usato per fermare il gonfiamento/flusso d'aria (il LED Ambra indica la mdalità STANDBY).

HOVERMATT 28/34: da usare con HoverMatt da 28" e 34" e HoverSlings.

HOVERMATT 39/50 e HOVERJACK: da usare con HoverMatts da 39" e 50" e HoverSling e HoverJack da 32" e 39".

Alimentatori d'Aria Air200G/Air400G

Se si utilizzano gli alimentatori dell'aria Air200G o Air400G dell'HoverTech, premere il pulsante grigio sulla parte superiore del contenitore per avviare il flusso d'aria. Premere di nuovo il pulsante per arrestare il flusso.

Specifiche del prodotto/Accessori richiesti

MATERASSO DI TRASFERIMENTO AD ARIA HOVERMATT® (RIUTILIZZABILE)

Materiale:	Termosaldato: Twill di nylon A doppio rivestimento: Twill di nylon con rivestimento in poliuretano sul lato paziente
Costruzione:	Saldatura a radiofrequenza
Larghezza:	28" (71 cm), 34" (86 cm), 39" (99 cm), 50" (127 cm)
Lunghezza:	78" (198 cm) Half-Matt: 45" (114 cm)

Costruzione termosaldata
Modello #: HM28HS – 28" W x 78" L
Modello #: HM34HS – 34" W x 78" L
Modello #: HM39HS – 39" W x 78" L
Modello #: HM50HS – 50" W x 78" L

Costruzione a doppio rivestimento
Modello #: HM28DC – 28" W x 78" L
Modello #: HM34DC – 34" W x 78" L
Modello #: HM39DC – 39" W x 78" L
Modello #: HM50DC – 50" W x 78" L

LIMITE DI PESO 1200 LBS/ 544 KG

HoverMatt Half-Matt
Modello #: HM-Mini34HS – 34" W x 45" L

Costruzione a doppio rivestimento
Modello #: HM-Mini34DC – 34" W x 45" L

LIMITE DI PESO 600 LIBBRE/ 272 KG

ACCESSORIO RICHIESTO:

Modello #: HTAIR1200 (versione nord-americana) – 120V~, 60 Hz, 10A
Modello #: HTAIR2300 (versione europea) – 230V~, 50 Hz, 6A
Modello #: HTAIR1000 (versione giapponese) – 100V~, 50/60 Hz, 12,5A
Modello #: HTAIR2356 (versione coreana) – 230V~, 50/60 Hz, 6A
Modello #: AIR200G (800 W) – 120V~, 60Hz, 10A
Modello #: AIR400G (1100 W) – 120V~, 60Hz, 10A

MATERASSO DI TRASFERIMENTO MONOPAZIENTE HOVERMATT®

Materiale:	Parte superiore: Non tessuto in fibra di polipropilene Base: Twill di nylon
Costruzione:	Cucito
Larghezza:	34" (86 cm), 39" (99 cm), 50" (127 cm)
Lunghezza:	V aria in base al prodotto Half-Matt: 45" (114 cm)

HoverMatt SPU
Modello #: HM34SPU-B – 34" W x 78" L (10 per confezione)*
Modello #: HM39SPU-B – 39" W x 78" L (10 per confezione)*
Modello #: HM50SPU-B – 50" W x 78" L (5 per confezione)*
Modello #: HM50SPU-B-1Matt – 50" W x 78" L (1 Unit)*

HoverMatt SPU con HoverCover
Modello #: HMHC-34 – 34" W x 78" L (10 per confezione)*
Modello #: HMHC-39 – 39" W x 78" L (10 per confezione)*

HoverMatt SPU Split-Leg Matt
Modello #: HM34SPU-SPLIT-B – 34" W x 70" L (10 per confezione)*

HoverMatt SPU Link
Modello #: HM34SPU-LNK-B – 34" W x 78" L (10 per confezione)*
Modello #: HM39SPU-LNK-B – 39" W x 78" L (10 per confezione)*
Modello #: HM50SPU-LNK-B – 50" W x 78" L (5 per confezione)*
Modello #: HM50SPU-LNK-B-1Matt – 50" W x 78" L (1 Unit)*

LIMITE DI PESO 1200 LBS/ 544 KG

HoverMatt SPU Half-Matt
Modello #: HM34SPU-HLF-B – 34" W x 45" L (10 per confezione)*
Modello #: HM39SPU-HLF-B – 39" W x 45" L (10 per confezione)*

LIMITE DI PESO 600 LIBBRE/ 272 KG

Modello traspirante

ACCESSORIO RICHIESTO:

Modello #: HTAIR1200 (versione nord-americana) – 120V~, 60 Hz, 10A
Modello #: HTAIR2300 (versione europea) – 230V~, 50 Hz, 6A
Modello #: HTAIR1000 (versione giapponese) – 100V~, 50/60 Hz, 12,5A
Modello #: HTAIR2356 (versione coreana) – 230V~, 50/60 Hz, 6A
Modello #: AIR200G (800 W) – 120V~, 60Hz, 10A
Modello #: AIR400G (1100 W) – 120V~, 60Hz, 10A

Pulizia e Manutenzione Preventiva

PULIZIA E MANUTENZIONE DI HEVERMATT (SOLO RIUTILIZZABILE)

Tra un impiego e l'altro, HoverMatt deve essere pulito con la soluzione detergente usata nell'ospedale per la disinfezione delle apparecchiature mediche. È inoltre possibile utilizzare salviette disinfettanti o salviette con soluzione di candeggina 10:1 (10 parti di acqua: una parte di candeggina). E' importante seguire le istruzioni del produttore riguardo l'uso della soluzione detergente, inclusi in tempo di permanenza e la saturazione.

NOTA: La pulizia con soluzione di candeggina potrebbe scolorire i tessuti.

Se HoverMatt riutilizzabile diventa molto sporco, lavarlo in lavatrice a una temperatura massima dell'acqua di 160° F (71° C). Durante il ciclo di lavaggio può essere utilizzata una soluzione di candeggina 10:1 (10 parti di acqua: 1 parte di candeggina).

Se possibile, HoverMatt deve essere asciugato all'aria. L'asciugamento può essere accelerato usando l'alimentatore d'aria per far circolare l'aria all'interno di HoverMatt. Se si utilizza un asciugatore, impostare la temperatura al valore più basso possibile. La temperatura di essiccazione non deve superare 115° F (46° C). Il supporto del nylon è il poliuretano e incomincia a deteriorarsi dopo ripetuta essiccazione ad alta temperatura.

HoverMatt a doppio strato non deve essere inserito nell'essiccatore.

Per mantenere HoverMatt pulito, HoverTech consiglia di utilizzare la copertura assorbente monouso HoverCover™ o i teli monouso. Per mantenere il letto dell'ospedale pulito, il paziente può anche essere disposto su HoverMatt.

HoverMatt Monopaziente non è progettato per essere lavato.

PULIZIA E MANUTENZIONE DELL'ALIMENTATORE DELL'ARIA

Consultare il manuale dell'alimentatore dell'aria.

NOTA: CONTROLLARE LE LINEE GUIDA LOCALI/STATALI/FEDERALI/INTERNAZIONALI PRIMA DELLO SMALTIMENTO.

MANUTENZIONE PREVENTIVA

Prima dell'uso, eseguire un ispezione visiva su HoverMatt per assicurarsi che non ci siano danni visibili che potrebbero rendere il dispositivo HoverMatt inutilizzabile. HoverMatt deve avere tutte le cinghie e maniglie per il paziente (consultare il manuale per conoscere tutte le parti corrispondenti). Non ci devono essere strappi o fori che impediscono il gonfiamento di HoverMatt. Se viene individuato un danno che non consente al sistema di funzionare come progettato, HoverMatt deve essere rimosso e restituito a HoverTech per farlo riparare (HoverMatt Monopaziente deve semplicemente essere smaltito).

CONTROLLO INFEZIONI

HoverTech offre un controllo superiore delle infezioni con HoverMatt riutilizzabile termicamente sigillato. Questo elemento unico elimina i fori d'ago di un materasso cucito che potrebbero diventare potenziali vie di accesso per i batteri. Inoltre, HoverMatt termicamente sigillato a doppio strato offre una superficie impermeabile e resistente alle macchie che è molto facile da lavare. HoverMatt Monopaziente può essere anche utilizzato per eliminare il rischio di contaminazione crociata e la necessità di lavaggio.

Se HoverMatt viene utilizzato per un paziente in isolamento, l'ospedale deve usare gli stessi protocolli/procedure impiegate per i materassi e/or per la biancheria presenti nella stanza in questione.

Quando un prodotto raggiunge il termine della sua durata in servizio, deve essere separato per tipo di materiale in modo che le parti che lo consentono possano essere riciclate o smaltite in conformità con le normative locali.

Trasporto e conservazione

Questo prodotto non necessita di condizioni di conservazione speciali.

Restituzioni e Riparazioni

Tutti i prodotti che vengono resi a HoverTech devono avere un numero di autorizzazione al reso della merce [Returned Goods Authorization (RGA) number] rilasciato dall'azienda.
Si prega di chiamare il numero (800) 471-2776 per chiedere il rilascio del vostro numero RGA. I prodotti restituiti senza numero RGA causeranno ritardi nei tempi di riparazione.

I prodotti da restituire devo essere spediti a:

HoverTech
All'att. di: RGA # _____
4482 Innovation Way
Allentown, PA 18109

Per le aziende europee, inviare i prodotti resi a:

All'att. di: RGA #_____
Kista Science Tower
SE-164 51 Kista, Svezia

Per garanzie sul prodotto, visitare il nostro sito web:
https://hovermatt.com/standard-product-warranty/

HoverTech

4482 Innovation Way
Allentown, PA 18109
www.HoverMatt.com
Info@HoverMatt.com

Questi prodotti sono conformi agli standard applicabili per i prodotti di Classe 1 nella Normativa sui dispositivi medici (UE) 2017/745 sui dispositivi medici.

EC REP

CEpartner4U, ESDOORNLAAN 13,
3951DB MAARN, PAESI BASSI.

www.cepartner4u.com

UK REP

Etac Ltd.

Unit 60, Hartlebury Trading Estate,
Hartlebury, Kidderminster,
Worcestershire, DY10 4JB
+44 121 561 2222

www.etac.com/uk

CH REP

TapMed Swiss AG

Gumprechtstrasse 33
CH-6376 Emmetten
CHRN-AR-20003070

www.tapmed-swiss.ch

In caso di evento avverso in relazione al dispositivo, eventuali incidenti devono essere segnalati al nostro rappresentante autorizzato. Il nostro rappresentante autorizzato inoltrerà le informazioni al produttore.

HOVERTECH
an Etac Company

4482 Innovation Way
Allentown, PA 18109

800.471.2776
Fax 610.694.9601

www.HoverMatt.com
Info@HoverMatt.com